软盘号

CAD

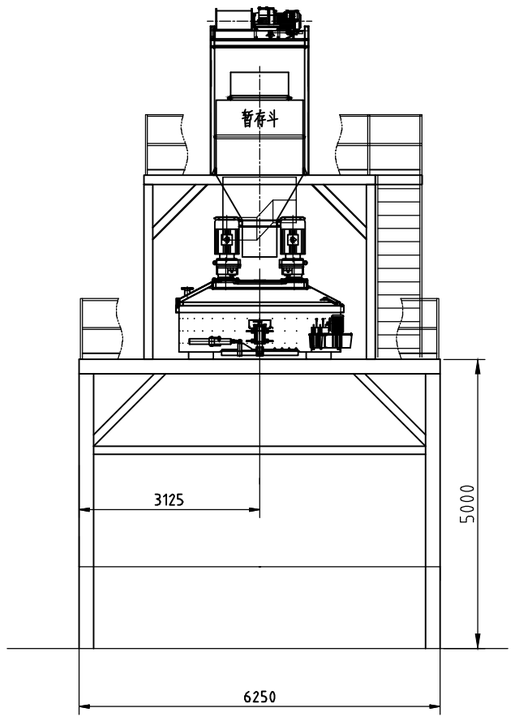

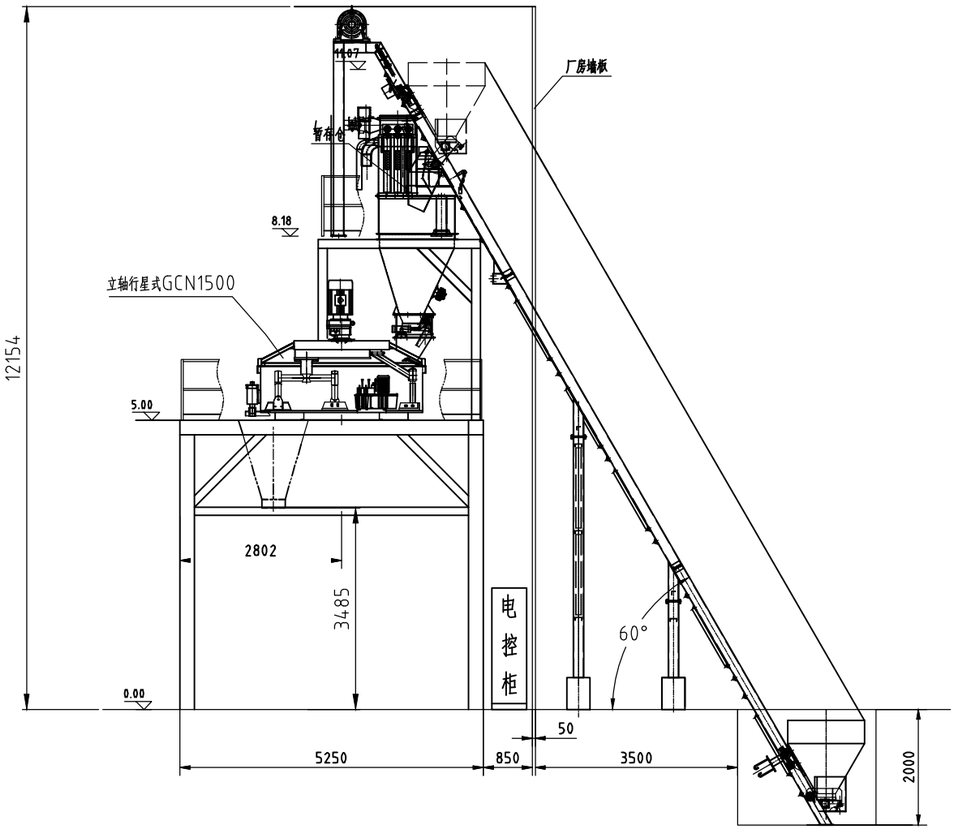

标记	处数	更改文件号	签字	日期
设计			工艺	
制图			标准化	
审校			批准	
日期				

1.5立方行星式搅拌机

图纸标记	数量	重量	比例
			1:75

共 张 第 张

山东冠成机械有限公司

借用件登记

描图

描校

旧底图登记号

底图登记号

图幅：A2