软盘号

GC1000

CAD

技术要求:

1 进料容量: 1600L
出料容量: 1000L
2 搅拌功率37KW
3 搅拌行星/叶片数: 2×4
侧刮板: 1
卸料刮板: 1
4 液压卸料功率: 3kw
5.提升斗容积: 2400L
6.提升功率: 18.5kW提升速度: 20米/min
7.总功率: 58.5kW

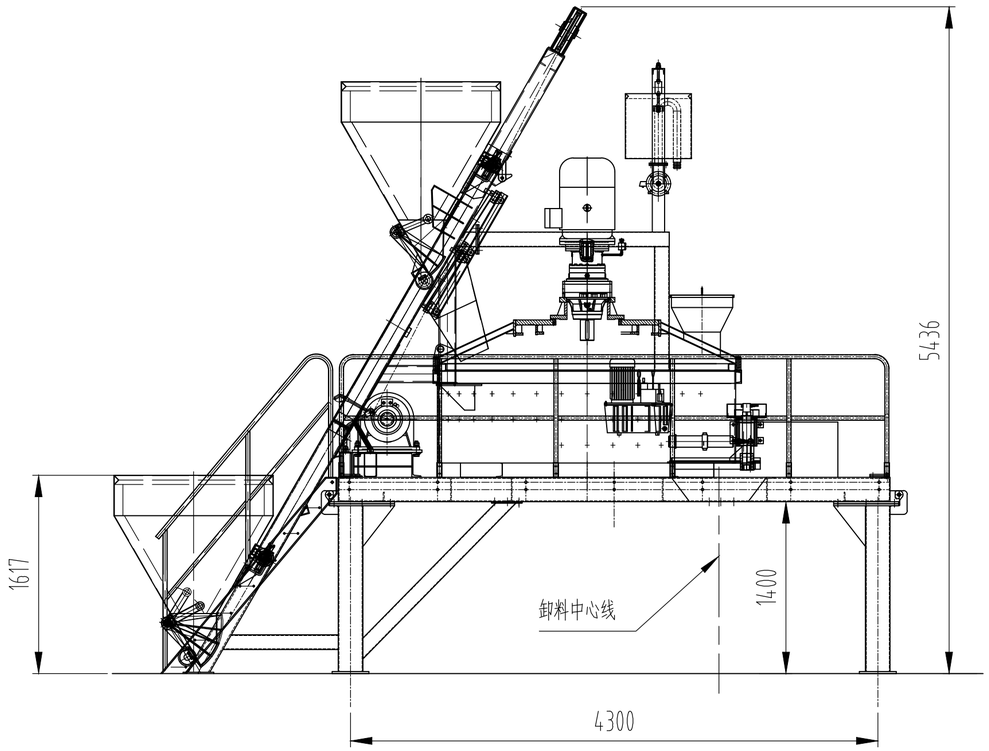

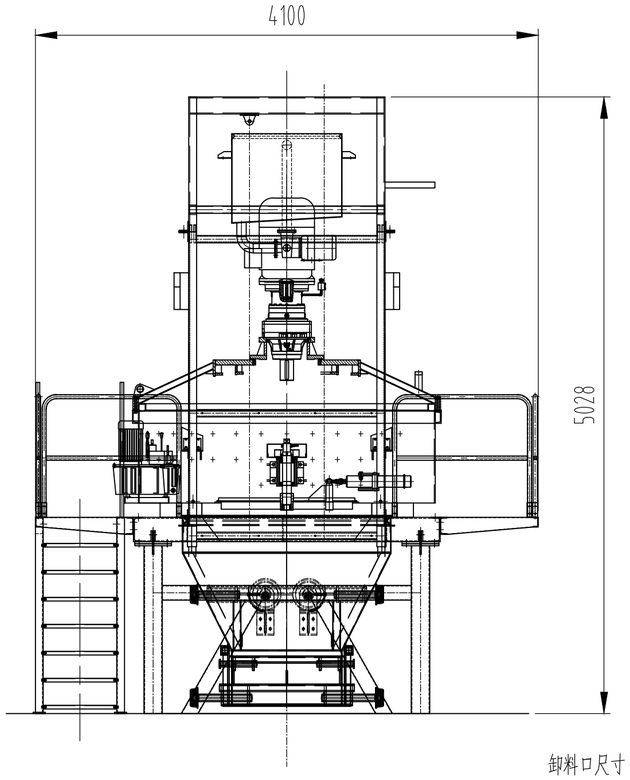

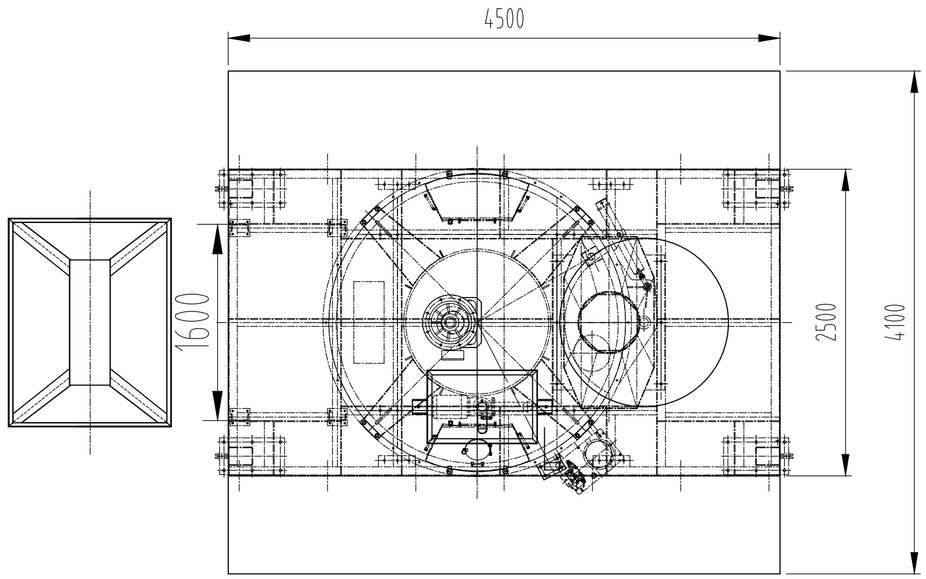

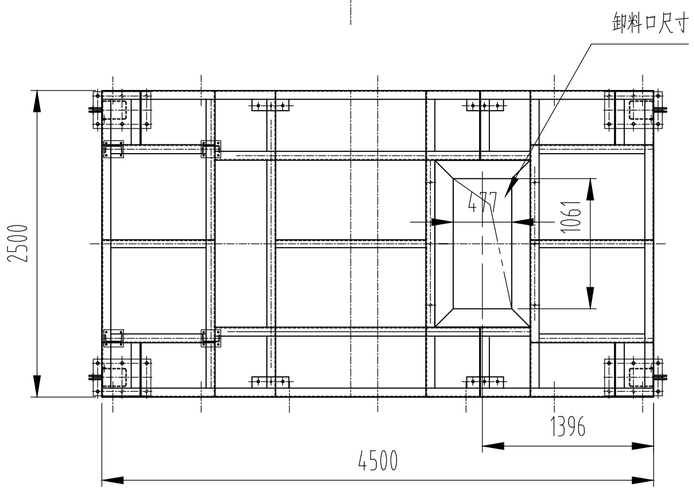

借用件登记

描　图

描　校

旧底图登记号

底图登记号

标记	处数	更改文件号	签字	日期
设计			工艺	
制图			标准化	
审校			批准	
日期				

立轴行星搅拌机

确认图

图纸标记	数量	重量	比例
GC1000			1:50
共　张	第　张		

山东冠成机械有限公司

图幅: A3