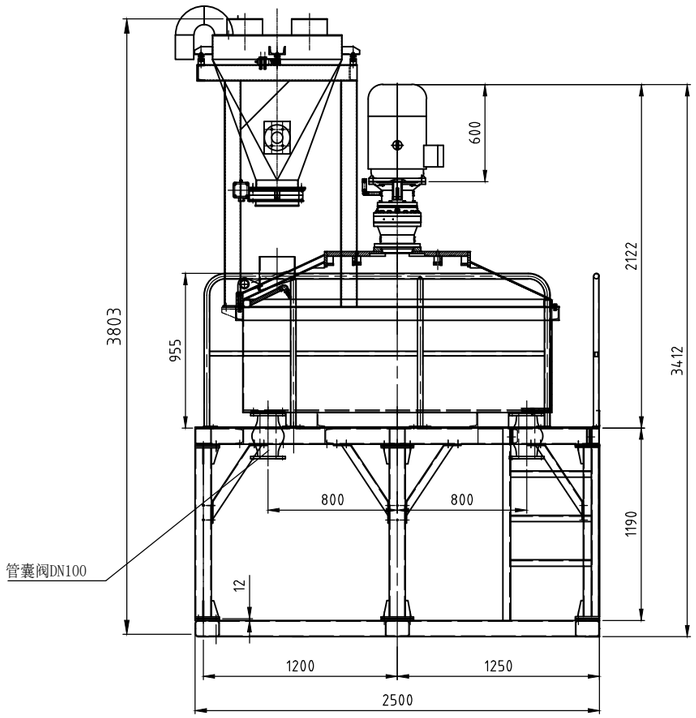

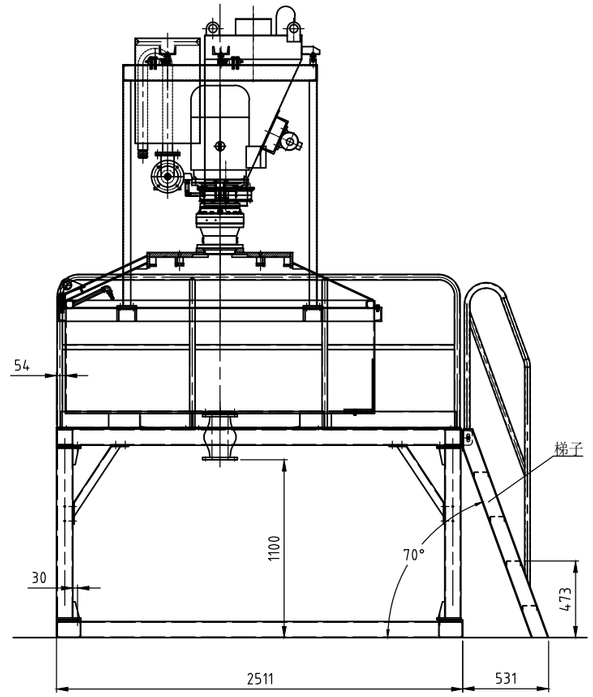

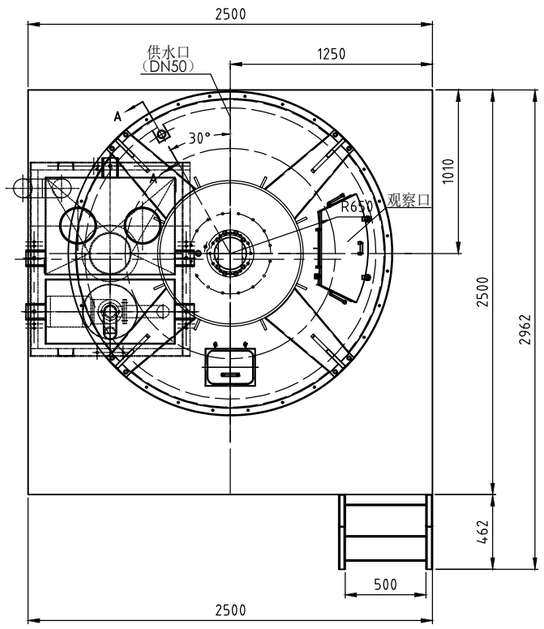

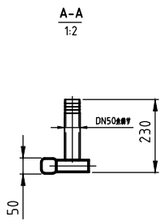

搅拌机底部法兰尺寸定位图

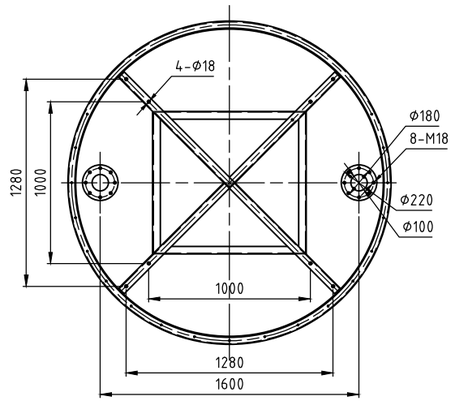

技术要求

1 进料容量：750L
  出料容量：500L
2 搅拌功率：22KW
3 搅拌行星/叶片数：1×2
  侧刮板：1
  卸料刮板：1
5 外形尺寸：2500×2965×3412
6 整机重量：2200Kg

标记	处数	更改文件号	签字	日期	立轴行星搅拌机	GCN500B.00		
设计		工艺				图纸标记	数量	重量	比例
制图		标准化					1		1:25
审校		批准			安装图B	共 张	第 张	
日期						山东冠成机械有限公司		

借用件登记
描 图
描 校
旧底图登记号
底图登记号

图幅：A2