软盘号

HZN50

CAD

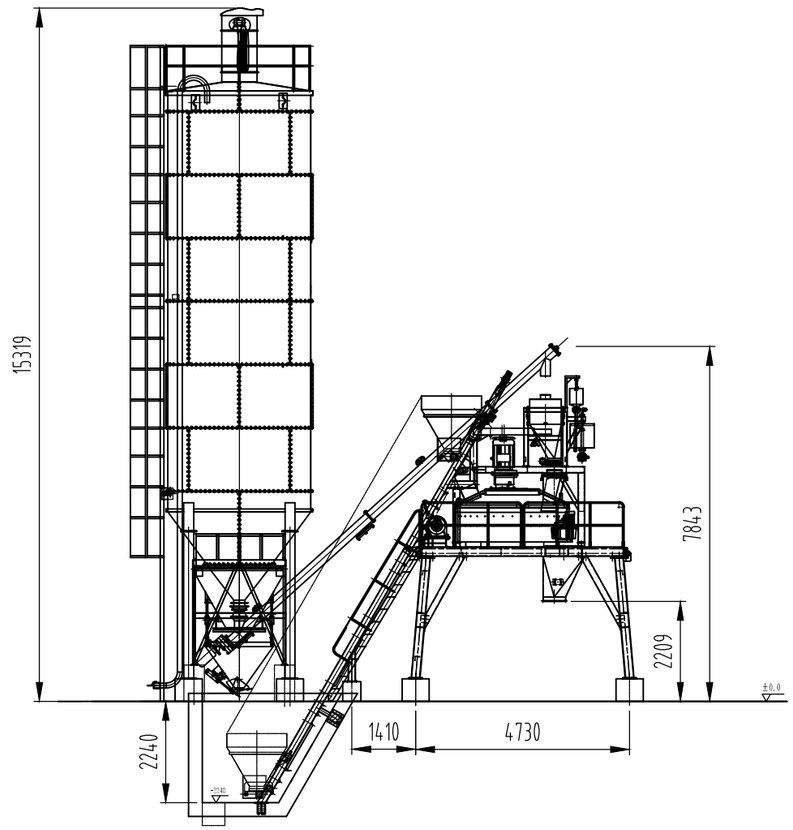

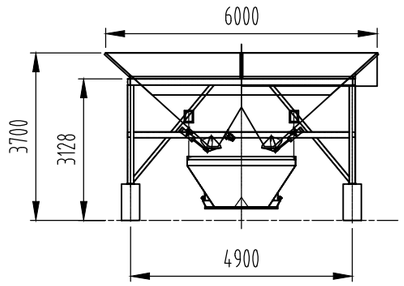

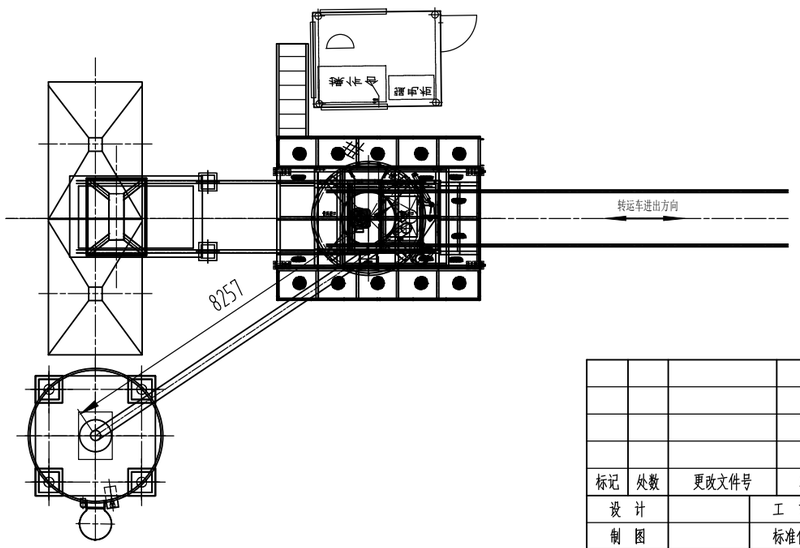

标记	处数	更改文件号	签 字	日期	PC搅拌站	HZN50
设 计			工 艺			图纸标记 / 数量 / 重量 / 比例 1:120
制 图			标准化		安装图	共 张 / 第 张
审 校			批 准			山东冠成机械有限公司
日 期						

借用件登记

描 图

描 校

旧底图登记号

底图登记号

图幅：A3