软盘号

CAD

SYN500

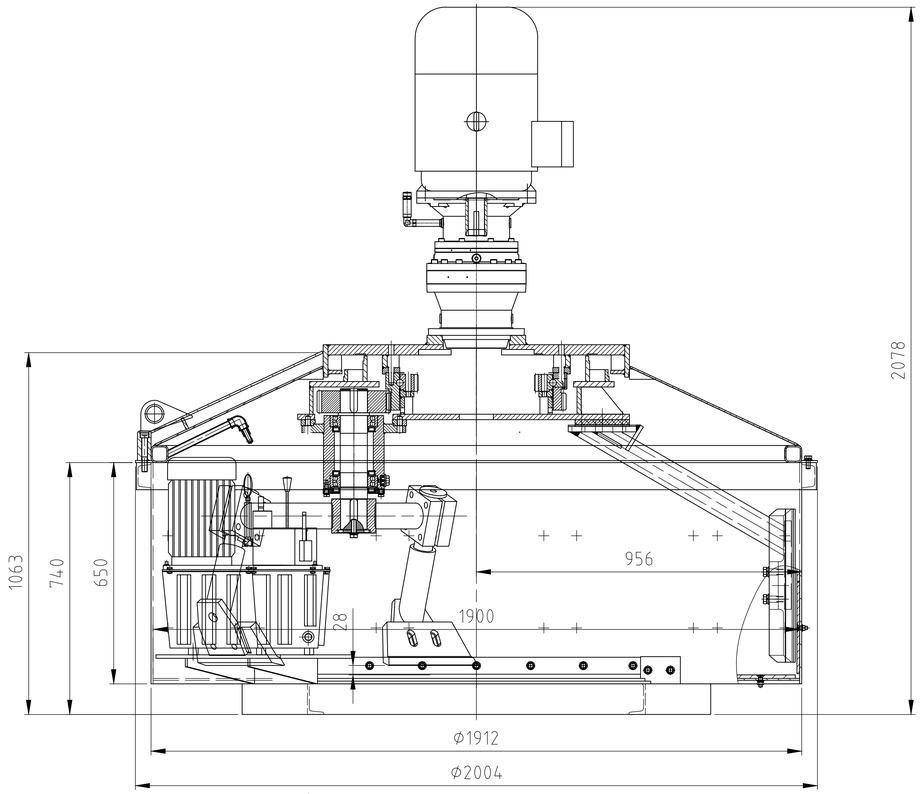

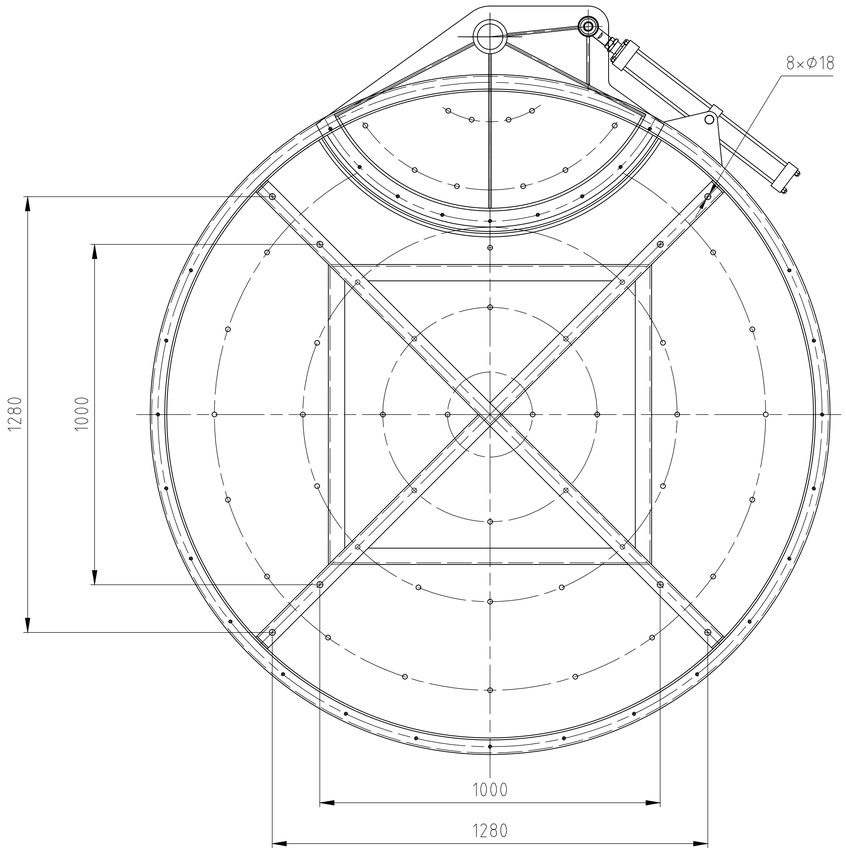

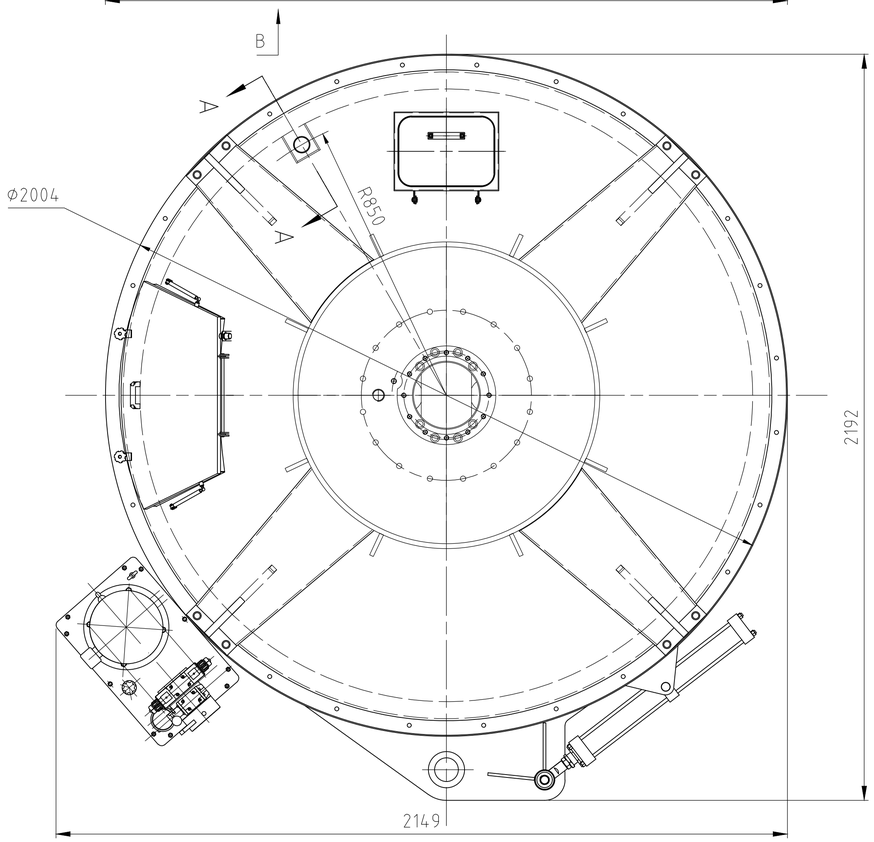

A-A
1:2

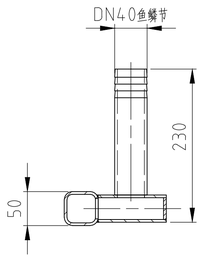

技术要求：

1 进料容量：750L
  出料容量：500L
2 搅拌功率：18.5KW
3 搅拌行星/叶片数：1×2
  侧刮板：1
  卸料刮板：1
4 液压卸料功率：2.2kw
5 外形尺寸：2146×2189×2078
6 整机重量：2200Kg

标记	处数	更改文件号	签字	日期
设计			工艺	
制图			标准化	
审校			批准	
日期		2023.7.26		

立轴行星搅拌机订货图

SYN500			
图纸标记	数量	重量	比例
	1		1:12
共 张	第 张		

山东森元重工科技有限公司

借用件登记

描图

描校

旧底图登记号

底图登记号

图幅：A2